RETOTUB

SYSTÈMES D'ÉTAIEMENT DE SÉCURITÉ ET D'ÉCHAFAUDAGES

PROTECTION COLLECTIVE

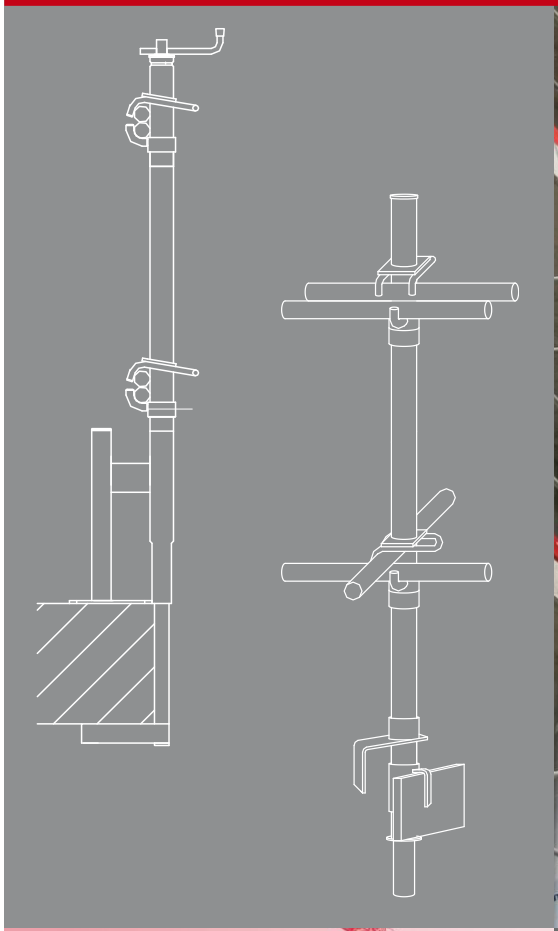

Mai 2015

LA FORCE DE L'EXPÉRIENCE

SOMMAIRE

PRÉSENTATION PROTECTION COLLECTIVE — PAGE 3

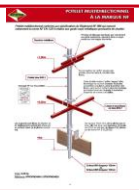

POTELETS MULTI À LA MARQUE NF — PAGE 4

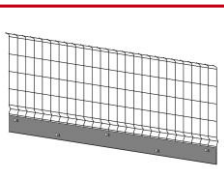

PANNEAU SECURETO — PAGE 7

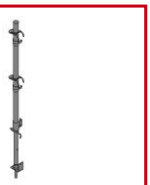

SÉCURITÉ ENFICHABLE — PAGE 8

POTELETS DE DALLES — PAGE 11

GARDE-CORPS — PAGE 13

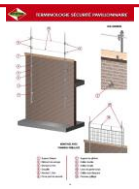

TERMINOLOGIE SÉCURITÉ PAVILLONNAIRE — PAGE 14

SÉCURITÉ PAVILLONNAIRE — PAGE 15

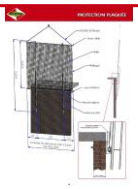

TERMINOLOGIE PROTECTION PLAQUÉE — PAGE 18

PROTECTION PLAQUÉE — PAGE 19

TRÉTEAU SÉCURITÉ — PAGE 20

PLATEAU DE TRÉMIE — PAGE 21

PLATE-FORME ROULANTE — PAGE 22

La protection collective contre les chutes de hauteur dans les bâtiments en construction doit être assurée par des dispositifs efficaces, avec une continuité autour de l'espace utilisé,durant tout le temps nécessaire, avant, et pendant la pose de la protection définitive.

Elle peut être réalisée par des garde-corps ou par des écrans d'obturation, mais toujours dans le respect des réglements de sécurité en vigueur, actuellement fixés par décret ministériel du 8 janvier 1965 pour ses caractéristiques dimensionnelles, et par les normes françaises pour ses critères de résistance et de qualité.

C'est selon cette procédure que sont conçus tous les matériels de RETOTUB.

Cependant, il convient de respecter quelques consignes d'entretien afin de maintenir dans le temps toute l'éfficacité du dispositif de sécurité:

- Vérifier périodiquement le matériel, notamment après chaque utilisation, mais aussi régulièrement en cours de chantier.

- Mettre au rebut et détruire les montants tordus. Ceux-ci ne doivent jamais être redressés. Leur métal écroui par cette manœuvre, ne pourrait plus alors absorber l'énergie nécessaire.

- Vérifier l'état des supports et des lisses, ainsi que celui des tiges filetées.

- Graisser périodiquement les parties mécaniques.

- Remplacer, par des éléments identiques, les pièces défectueuses.

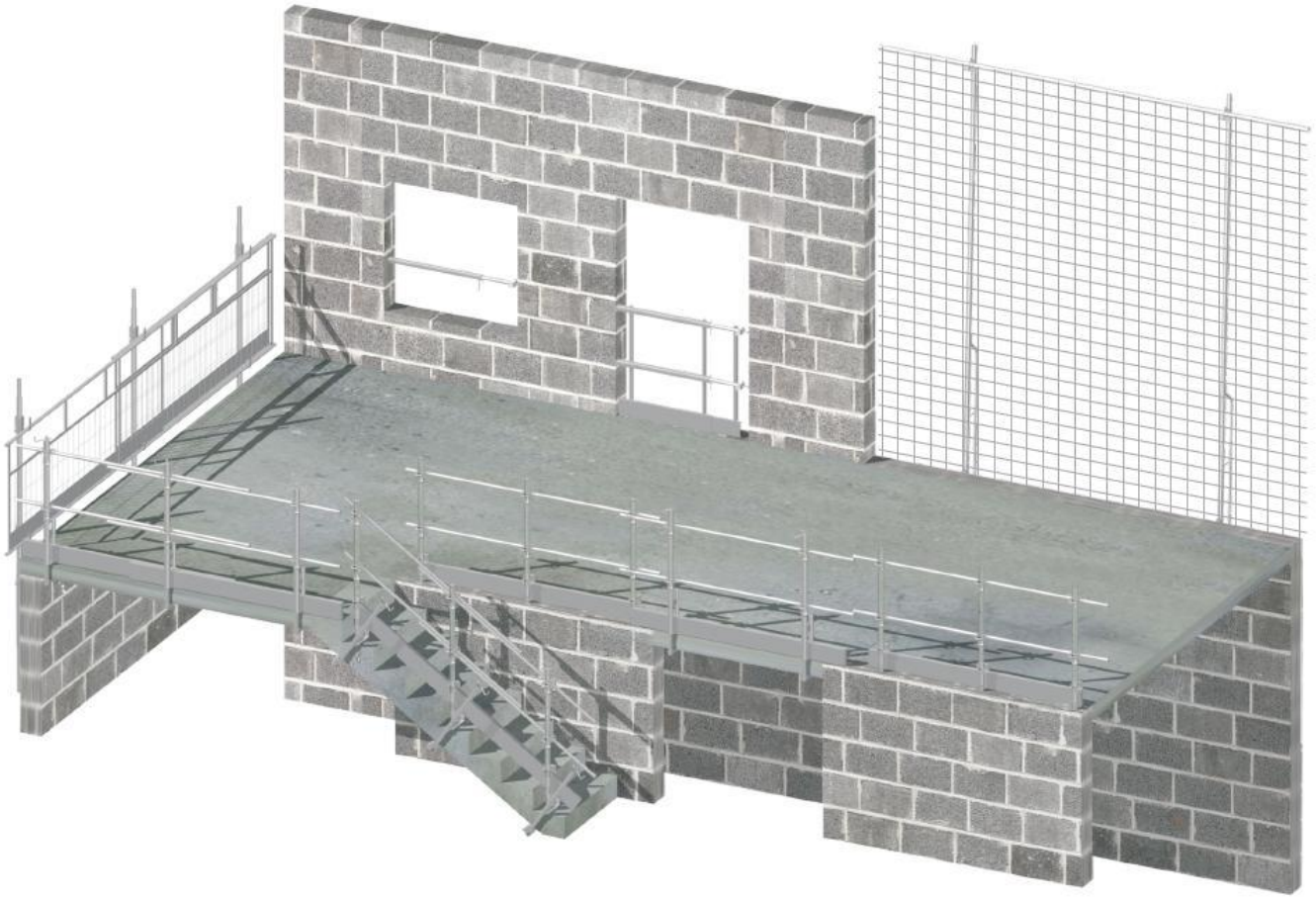

POTELET MULTIDIRECTIONNEL À LA MARQUE NF

Potelet multidirectionnel conforme aux spécifications du Réglement NF-096 qui reprend notamment la norme NF EN 13374 relative aux garde-corps métalliques provisoires de chantier.

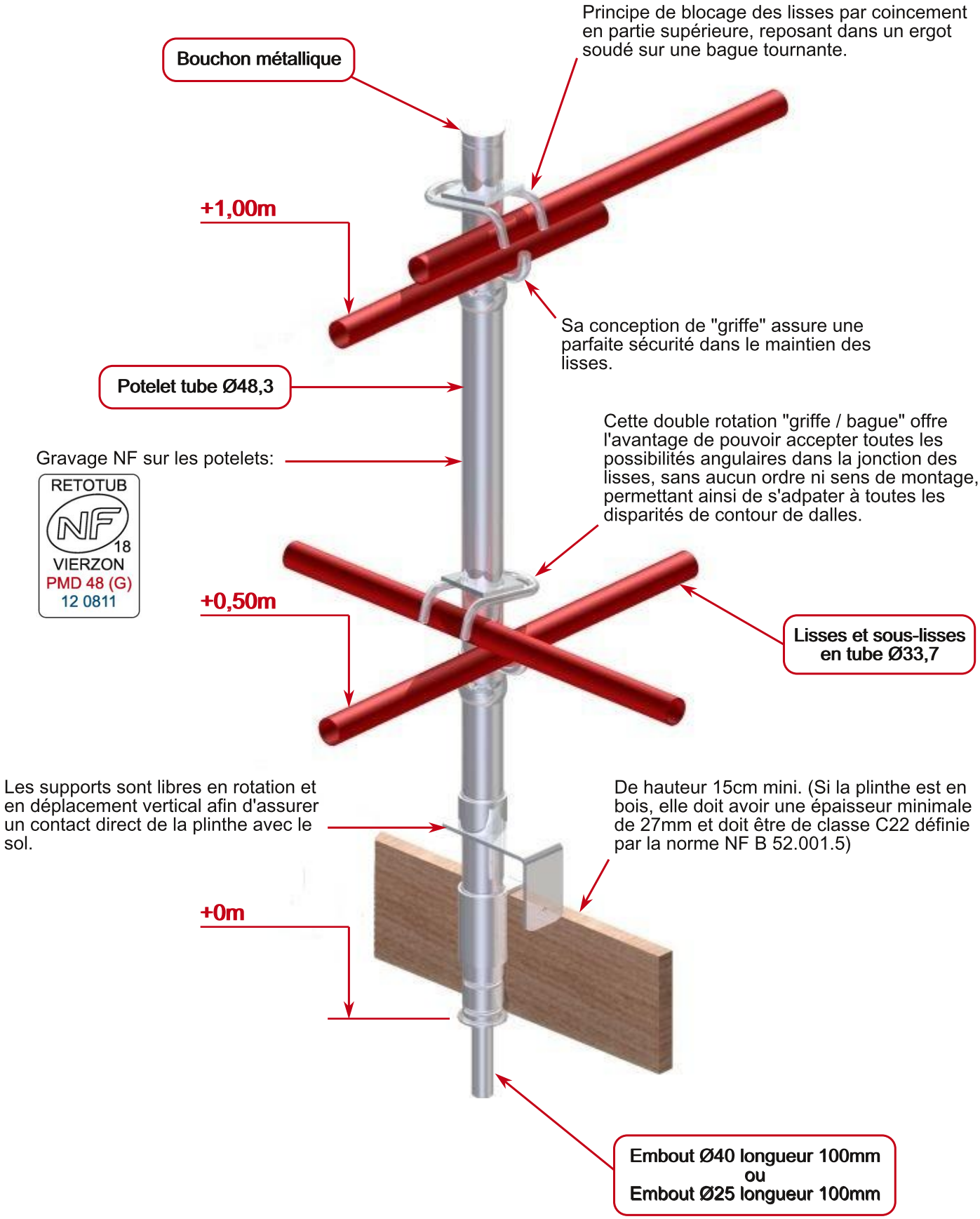

Poids: **6,20 Kg**

Référence: **SPROPMD4840 / SPROPMD4825**

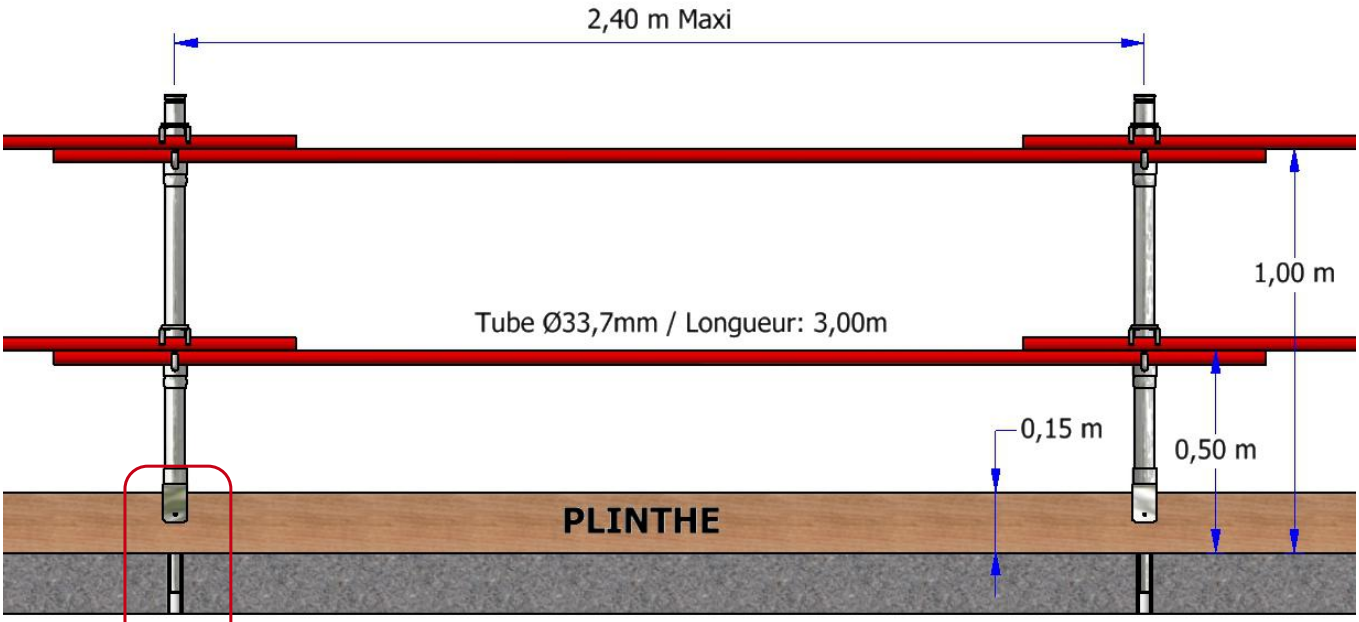

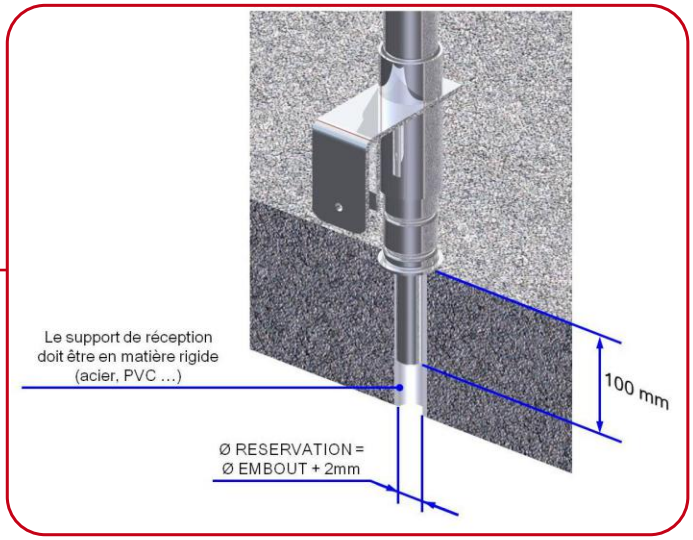

Référence potelet:

SPROPMD4840 / SPROPMD4825

Référence lisse:

SPROLISGC3

Référence plinthe métallique:

SPROLIM300

Extrait d'attestation de droit d'usage: Reconduction de la marque NF N° 18.08 du 29/09/2015			
GARDE-CORPS MÉTALLIQUES PROVISOIRES DE CHANTIER			
Potelet	**Lisse et sous-lisse**	**Plinthe**	**Écartement maximal entre potelets**
Potelet multidirectionnel en acier galvanisé Modèle PMD 48 avec rétreint . Masse = 7 kg . Tubes Ø 48,3 mm x 2,7 mm limite élastique minimal garantie: 320 N/mm² . Fiche Ø 40 mm Longueur = 100 mm . Jeu maximal d'enfichage = 2 mm Modèle PMD 48 embout plein usiné puis serti . Masse = 6,7 kg ou 7,2 kg selon diamètre . Tubes Ø 48,3 mm x 2,00 mm limite élastique minimale garantie: 320 N/mm² . Fiche Ø 40 mm et Ø 25 mm Longueur = 100 mm . Jeu maximal d'enfichage = 2 mm	Modèle L33/3 Lisse et sous-lisse en acier peint ou galvanisé avec bouchons plastiques protecteurs aux extrémités . Tubes Ø 33,7 mm épaisseur 2,2 mm limite élastique minimale garantie: 320 N/mm² . Longueur = 3m	Potelet compatible avec: plinthe métallique ou plinthe bois Longueur = 3 m Hauteur = 15 cm	2,40 m

POTELET MULTIDIRECTIONNEL À LA MARQUE NF

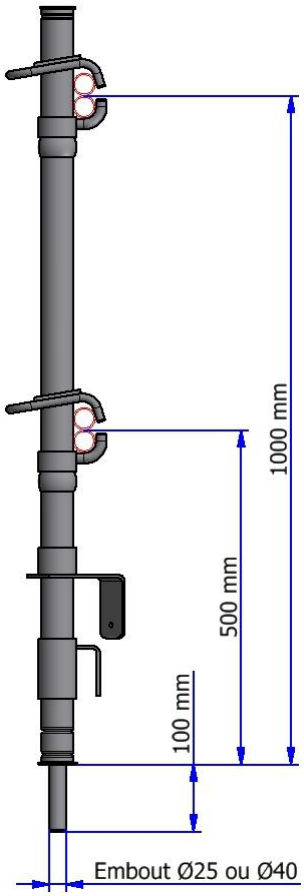

Option: Système anti-soulèvement sur potelet embout Ø25

Référence: **SPROPMD4825SPVETR**

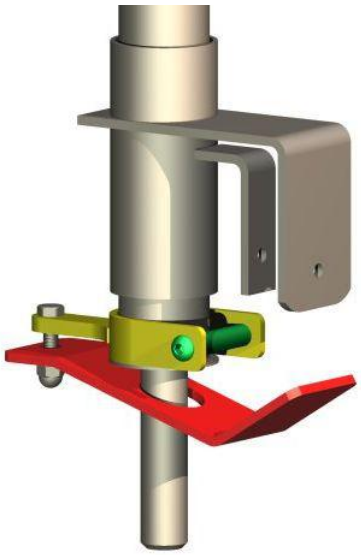

Désignation:	Potelet multidirectionnel Ø48 NF		
Ø Embout (mm)	25	40 (plein)	40 (creux)
Poids (Kg)	6,70	7,40	6,60
Référence:	SPROPMD4825	SPROPMD4840EP	SPROPMD4840

Capacité: 100 potelets

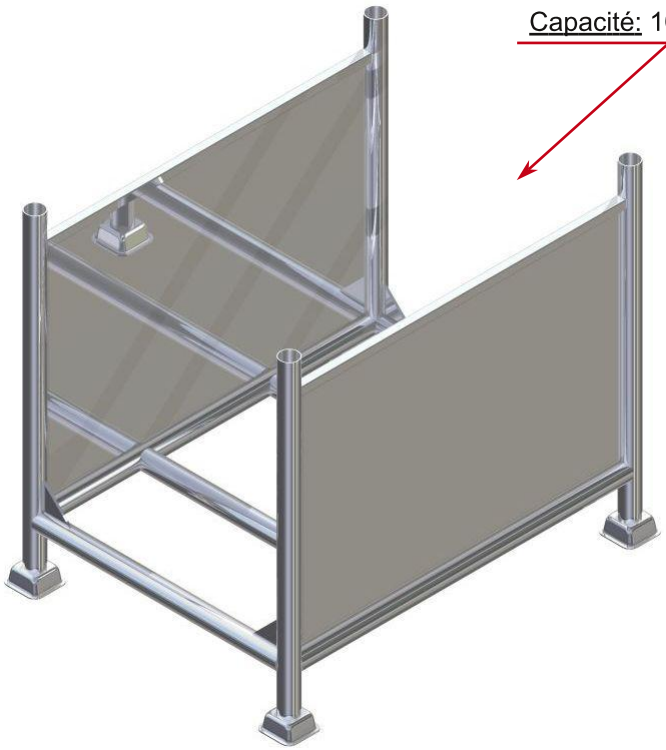

Désignation:	Panier tôlé stockage potelet
Poids:	93,00 Kg
Référence:	SPROPANIER

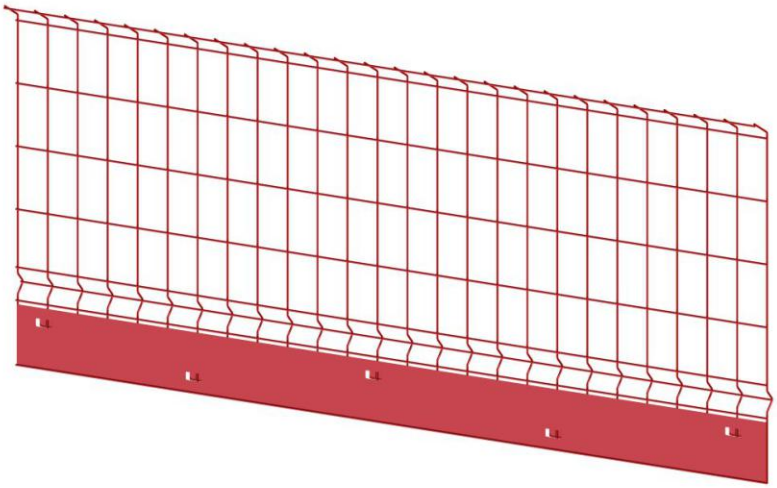

* Compatible avec le potelet NF RETOTUB

* Répondant aux exigences de la Norme NF EN 13374 classe A de décembre 2012

* Plinthe hauteur 180mm (remplaçable)

Désignation:	Panneau SECURETO 250 galva avec plinthe
Poids:	16,30 Kg
Référence:	SPROSECURETO250GP

Désignation:	Panneau SECURETO 250 peint avec plinthe
Poids:	16,30 Kg
Référence:	SPROSECURETO250PP

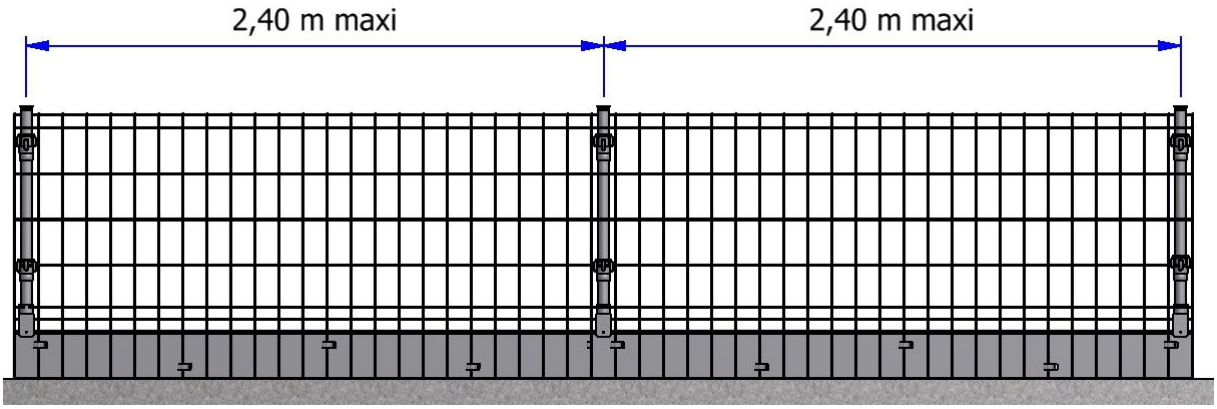

Désignation:	Panier rangement vertical panneau SECURETO 250
Poids:	60,00 Kg
Référence:	SPROGRILSECURACK

Capacité: 50 panneaux (2 x 25)

Désignation:	Potelet 3 supports de lisses hauteur 1,50 m - Embout Ø40
Poids:	8,80 Kg
Référence:	SPROPMD4840S182

Désignation:	Potelet 3 supports de lisses hauteur 1,50 m - Embout Ø25
Poids:	8,80 Kg
Référence:	SPROPMD4825-3

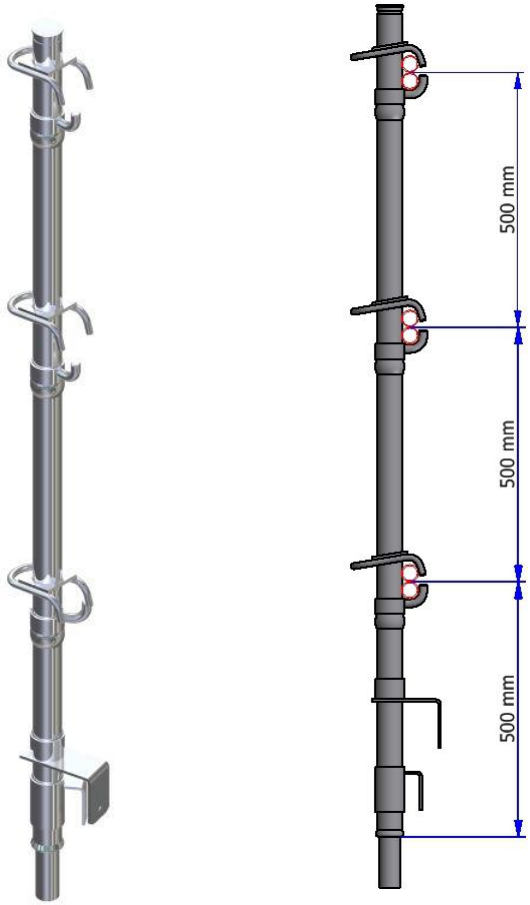

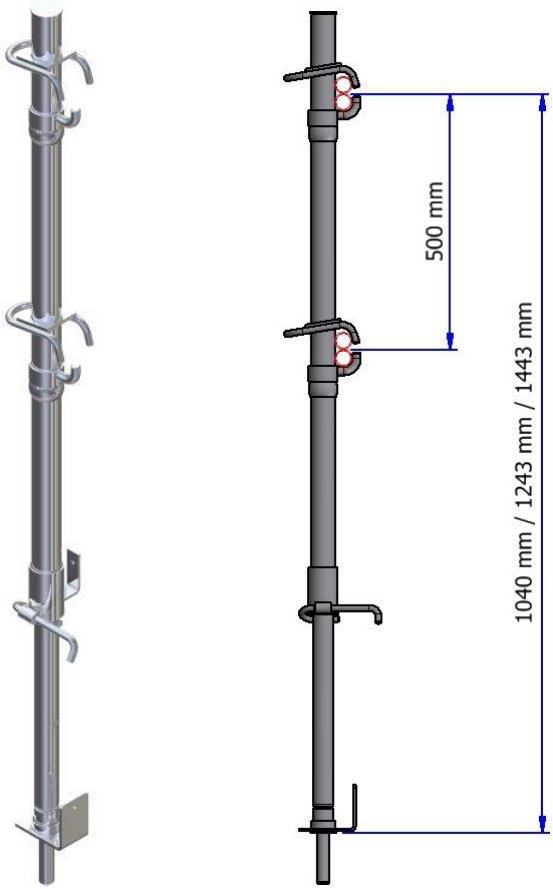

Désignation:	Potelet extensible multi Ø48 embout Ø25
Poids:	8,40 Kg
Référence:	SPROPMD4825EXT

Désignation:	Coulisseau réglable
Poids:	5,70 Kg
Référence:	SPROCOULISREG

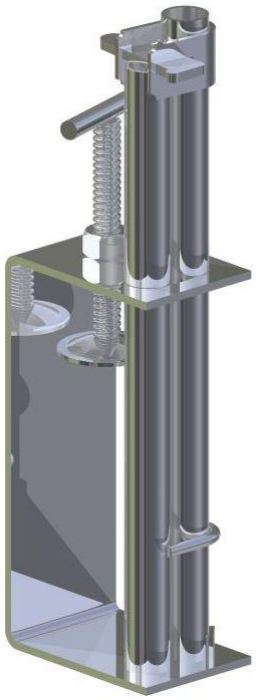

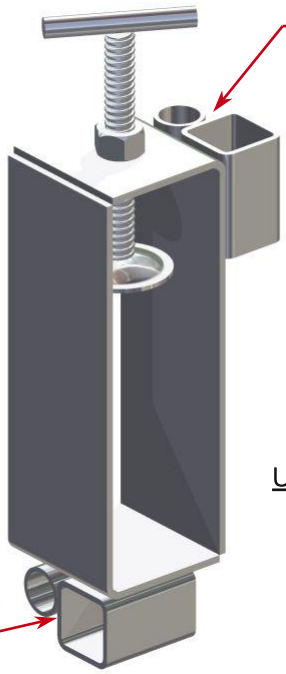

Utilisation: - Verticale
- Horizontale

Enfichage embout
Ø25 et Ø40

Désignation:	Coulisseau pour poutrelle
Poids:	4,00 Kg
Référence:	SPROCOULIS

Désignation:	Pinces de coffrage de rive de dalle				
Réglage A (mm)	70 à 160	70 à 160	70 à 160	40 à 275	70 à 160
Réglage B (mm)	425 maxi	300 maxi	230 maxi	230 maxi	Pas de tige
Poids (Kg)	8,50	8,20	8,50	10,20	5,90
Référence:	SPROPIN400B019	SPROPIND026	SPROPINB019	SPROPINN017	SPROPINL035

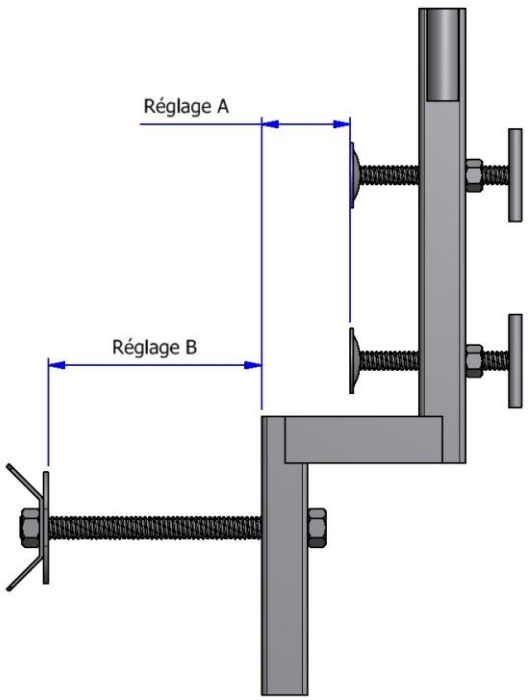

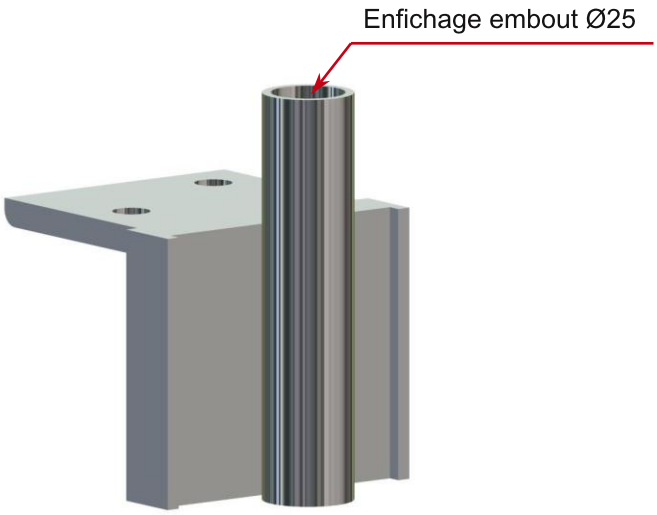

Désignation:	Support potelet 48 embout Ø25 réhaussé pour anti-soulèvement
Poids:	2,10 Kg
Référence:	SPROSUPPOTC085

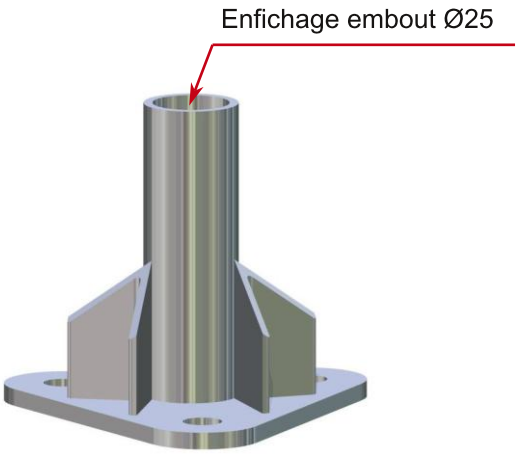

Désignation:	Adaptateur embout potelet Ø48/25 type G168
Poids:	1,10 Kg
Référence:	SPROADAPTG168

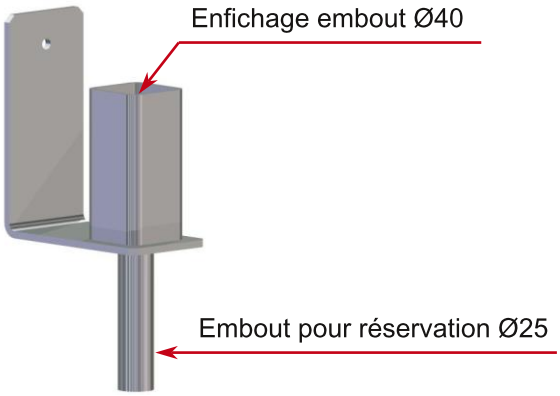

Désignation:	Adaptateur pour potelet embout Ø40 dans réservation Ø25
Poids:	1,85 Kg
Référence:	SPROADAPT4025

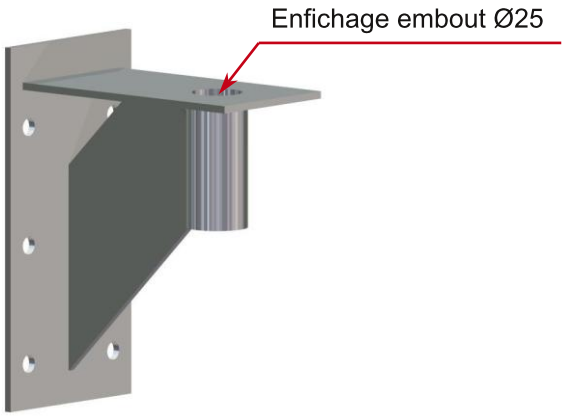

Désignation:	Support déporté potelet embout Ø25 type E026
Poids:	1,60 Kg
Référence:	SPROSUPPOTE026

Désignation:	Support de potelet pour dalle alvéolaire embout Ø25 et Ø40
Poids:	16,20 Kg
Référence:	SPROSUPDALV4025

Désignation:	Support de potelet pour dalle alvéolaire embout Ø25
Poids:	15,00 Kg
Référence:	SPROSUPDALV25

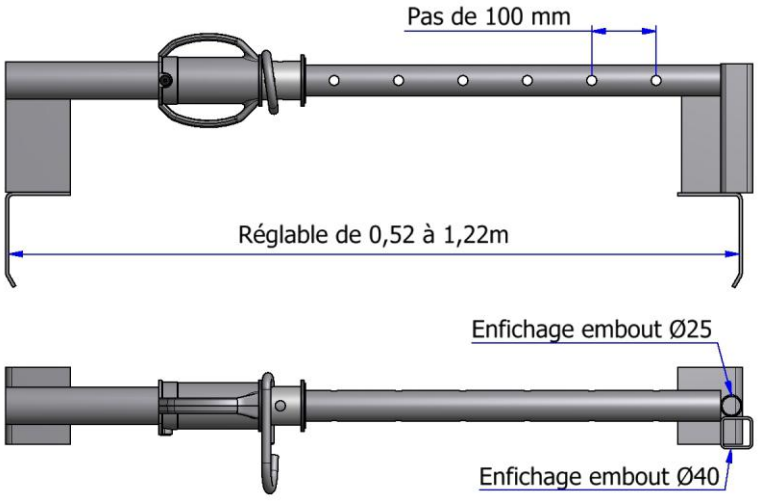

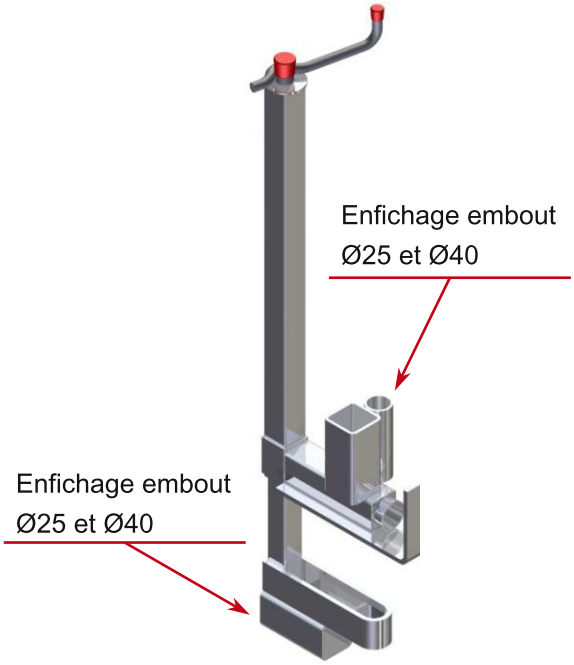

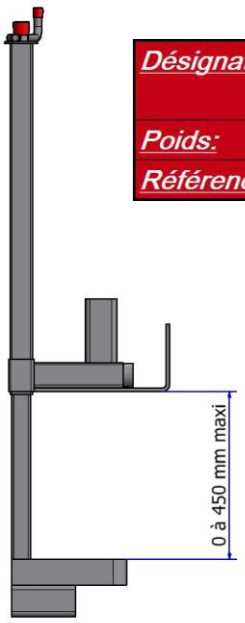

Désignation:	Pince 3 positions pour réception potelet embout Ø25 et Ø40
Poids:	7,20 Kg
Référence:	SPROPI3

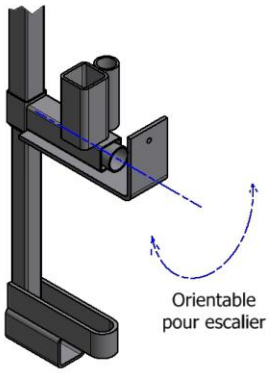

Désignation:	Potelet pince dalle multi
Poids:	10,50 Kg
Référence:	SPROPDLMD

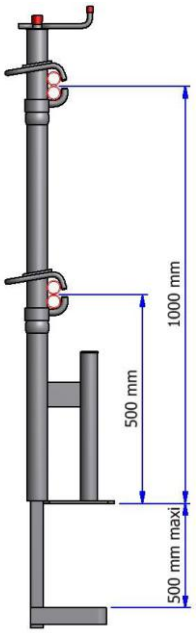

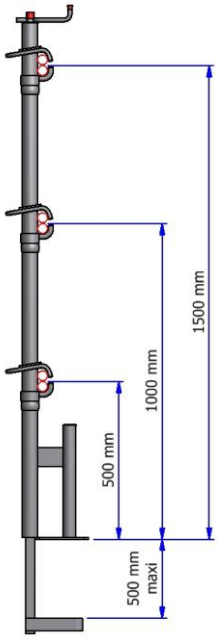

Désignation:	Potelet pince dalle multi 3 supports de lisses
Poids:	13,50 Kg
Référence:	SPROPDLMD3

Désignation:	Trépied prédalle multidirectionnel à clavette
Poids:	10,20 Kg
Référence:	SPROTRPRMDCLA

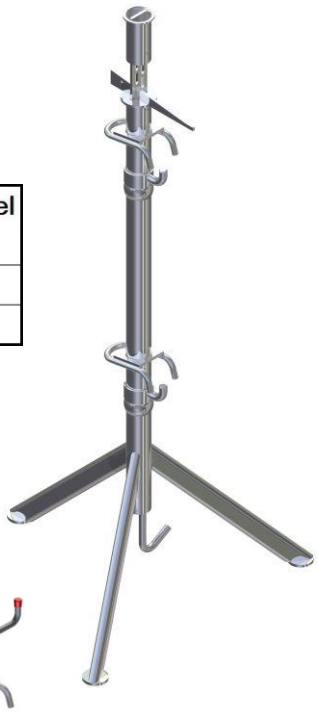

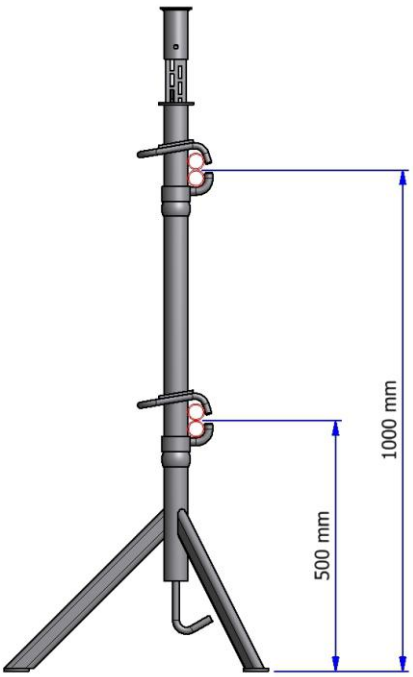

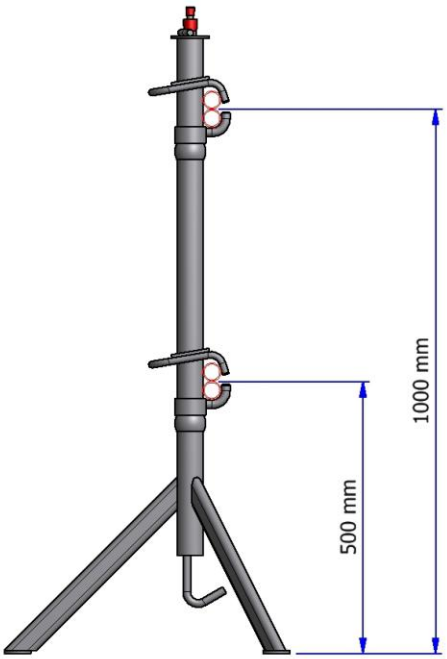

Désignation:	Trépied prédalle multidirectionnel
Poids:	9,60 Kg
Référence:	SPROTRPRMD

Désignation:	Trépied prédalle multidirectionnel avec crochet basculant
Poids:	8,50 Kg
Référence:	SPROTRPRMD2

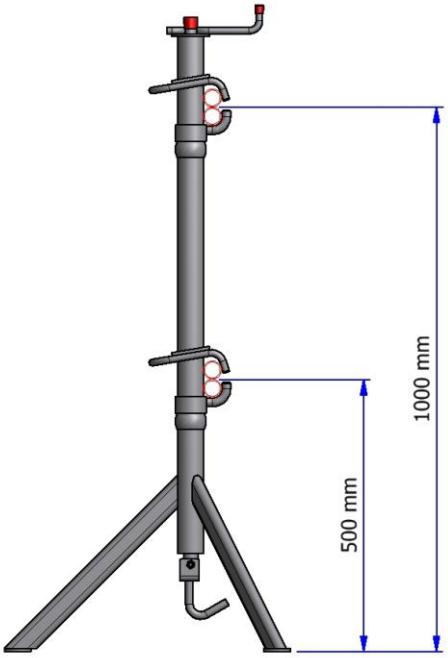

Désignation:	Garde-corps enfichable		
Cote A (mm)	2000	2500	3000
Poids (Kg)	10,30	12,10	13,90
Référence:	SPROGCF200	SPROGCF250	SPROGCF300

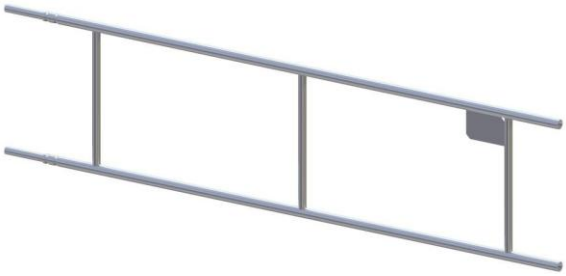

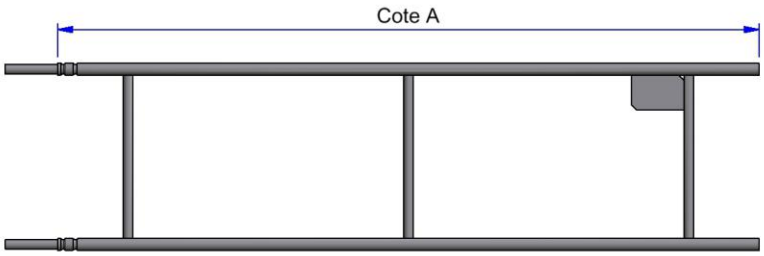

Désignation:	Lisse extensible				
Réglage A (m)	0,45 à 0,70	0,52 à 0,90	0,70 à 1,30	1,10 à 1,80	1,70 à 2,90
Poids (Kg)	2,40	3,10	3,40	4,30	7,40
Référence:	SPROLEX045	SPROLEX050	SPROLEX070	SPROLEX110	SPROLEX170

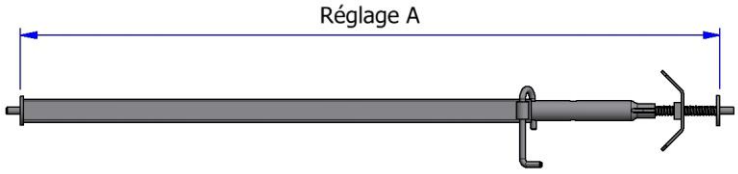

Désignation:	Sécurité de baie avec plinthes		
Réglage A (m)	0,70 à 1,30	1,10 à 1,80	1,70 a 2,90
Poids (Kg)	16,90	21,90	30,80
Référence:	SPROSCB070	SPROSCB110	SPROSCB170

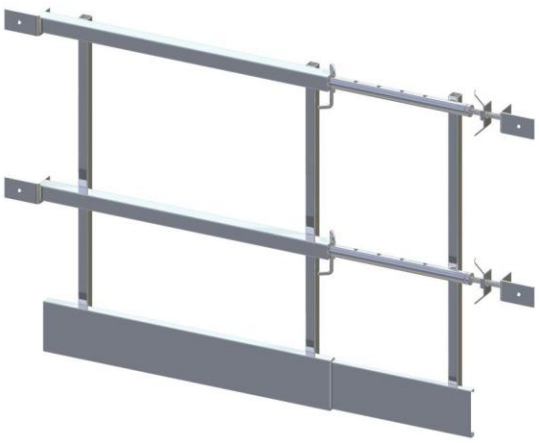

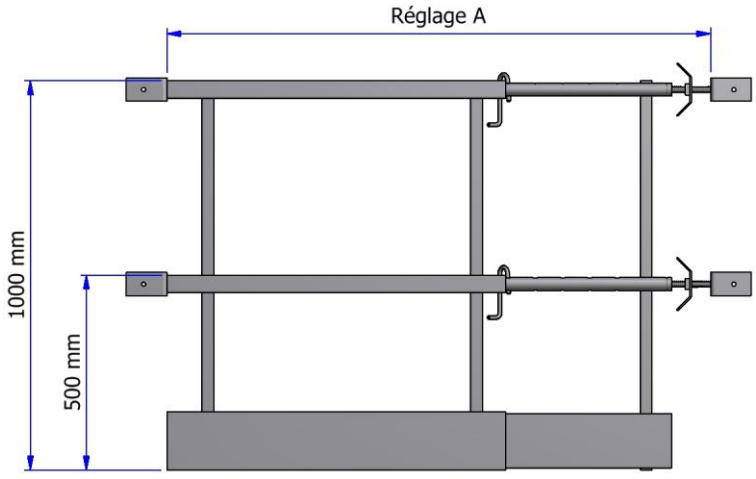

TERMINOLOGIE SÉCURITÉ PAVILLONNAIRE

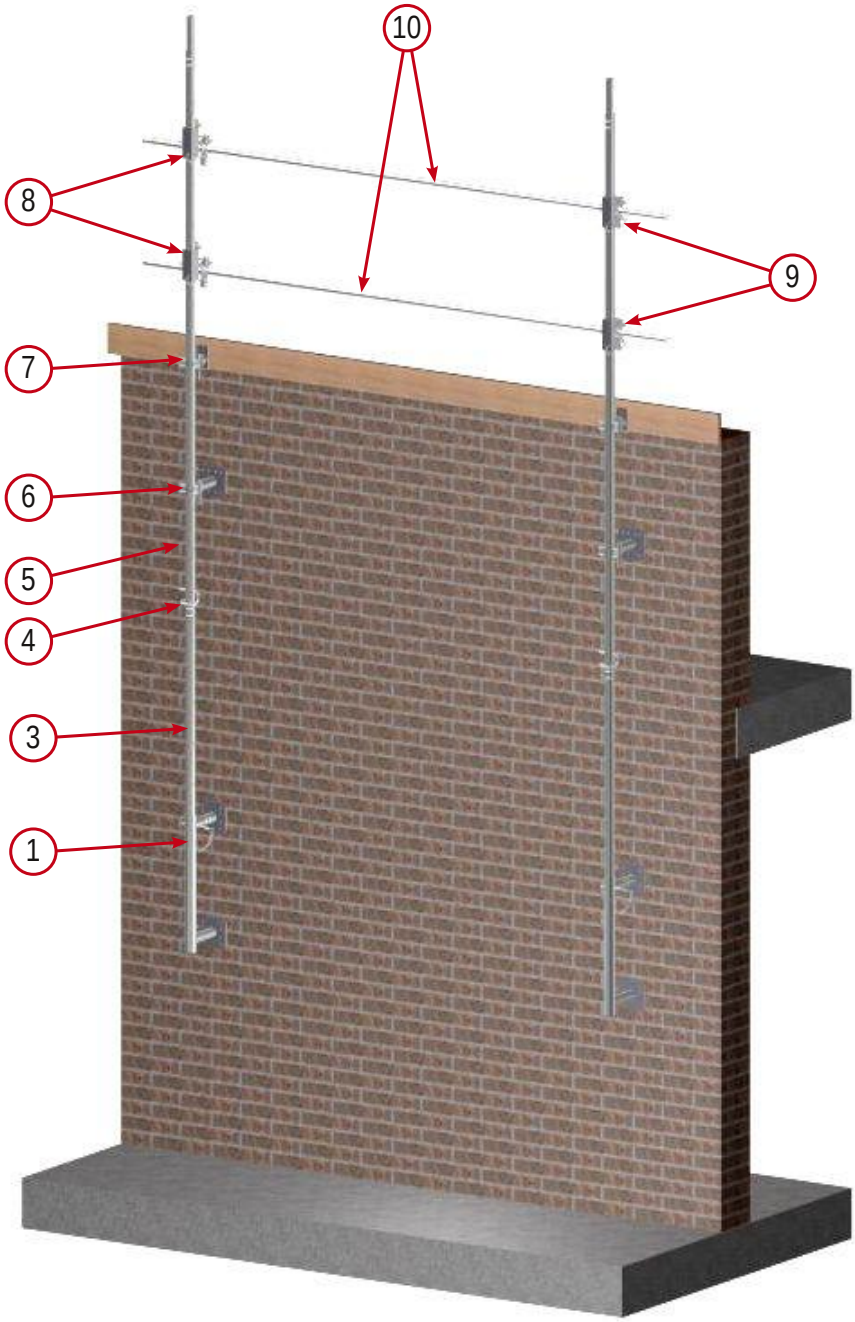

VUE ARRIÈRE

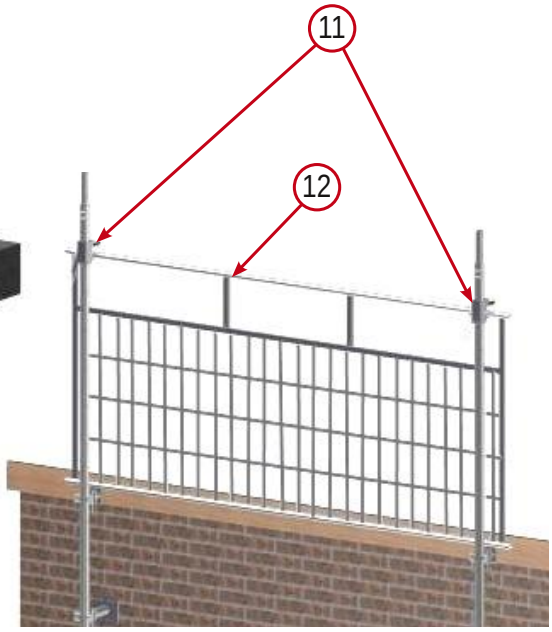

MONTAGE AVEC PANNEAU GRILLAGÉ

1. Support Départ
2. Élément de serrage
3. Montant 2,70m
4. Goupille
5. Montant 1,35m
6. Pince joint de sécurité
7. Support de plinthe
8. Collier double
9. Collier simple
10. Lisse de garde-corps
11. Collier auto bloquant
12. Panneau grillagé

Désignation:	Élément de serrage Lg 300mm
Poids:	1,20 Kg
Référence:	SCPELESER

Désignation:	Support de départ Ø57
Poids:	5,50 Kg
Référence:	SCPSUPDEP

Désignation:	Support de départ Ø57 type A002
Poids:	5,80 Kg
Référence:	SCPSUPDEPA002

Désignation:	Montant Ø48 1,35m
Poids:	4,40 Kg
Référence:	SCPMON135

Désignation:	Montant Ø48 2,70m
Poids:	8,50 Kg
Référence:	SCPMON270

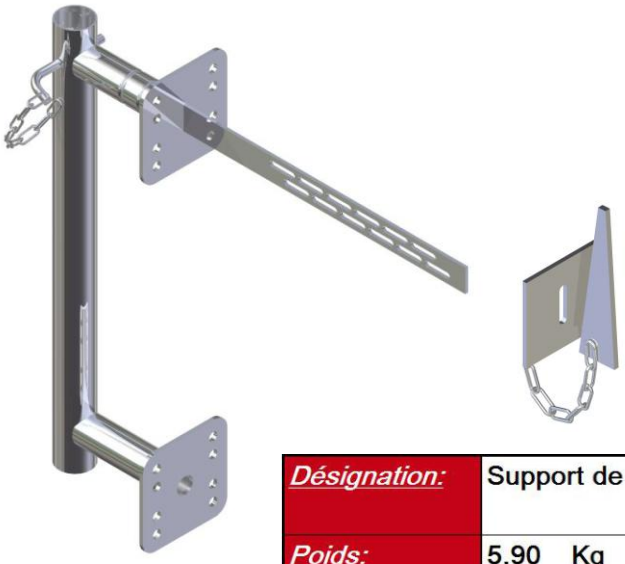

Désignation:	Support de départ Ø57 à clavette
Poids:	5,90 Kg
Référence:	SCPEDD57CLAH022

Désignation:	Collier simple pour 1 seule lisse
Poids:	1,40 Kg
Référence:	SCPCOLSPL

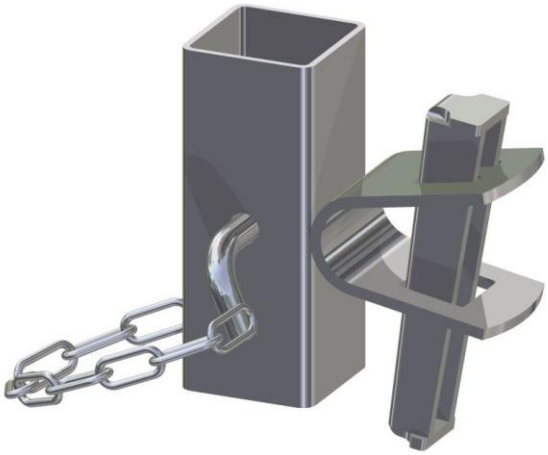

Désignation:	Collier double pour la jonction de 2 lisses
Poids:	2,40 Kg
Référence:	SCPCOLDBL

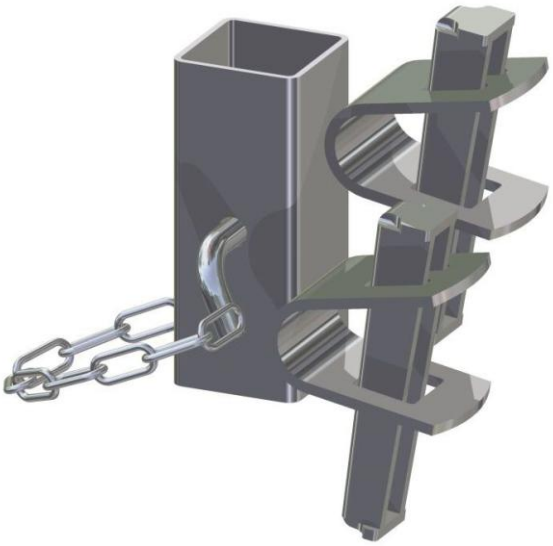

Désignation:	Collier auto bloquant pour grille de sécurité
Poids:	1,30 Kg
Référence:	SCPCOLAUTO

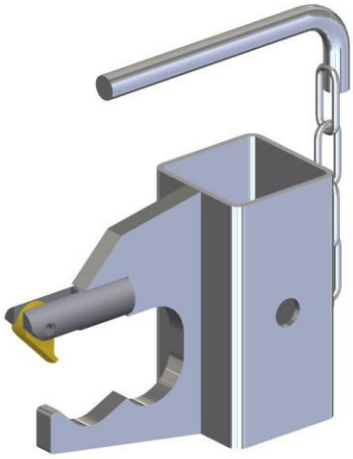

Désignation:	Lisse de garde-corps Longueur: 3,00m
Poids:	5,30 Kg
Référence:	SPROLISGC3

Désignation:	Panneau grillagé		
Cote A (mm)	3,00	1,50	2,70
Cote B (mm)	1,00	1,20	1,20
Poids (Kg)	16,30	11,90	19,50
Référence:	SCPPG1030	SCPPG1215C147	SCPPG1227C147

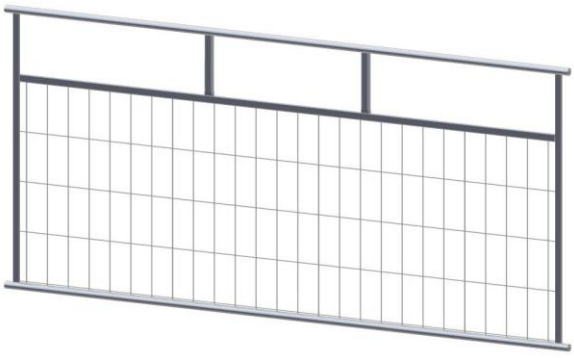

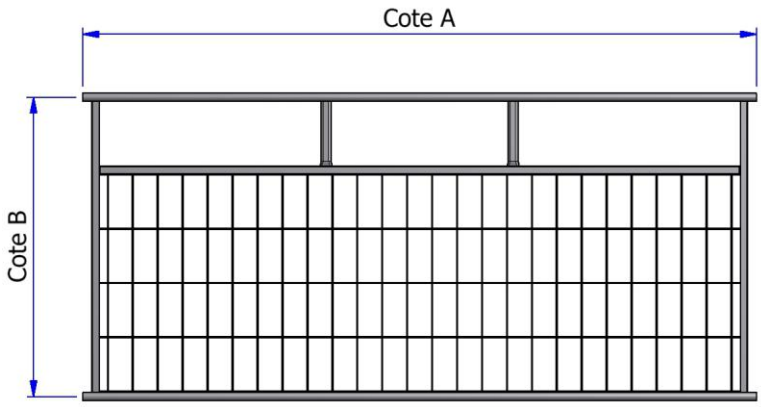

Désignation:	Pince joint de sécurité Platine 150 x 150 x 6
Poids:	2,20 Kg
Référence:	SCPATTSEC

Désignation:	Pince joint de sécurité type A002 Platine 120 x 120 x 5
Poids:	1,90 Kg
Référence:	SCPATTSECA002

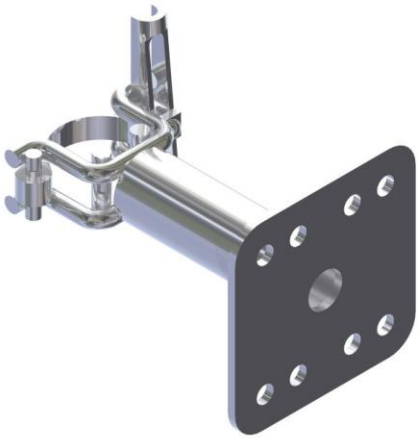

Désignation:	Élément de serrage Lg 300mm
Poids:	1,20 Kg
Référence:	SCPELESER

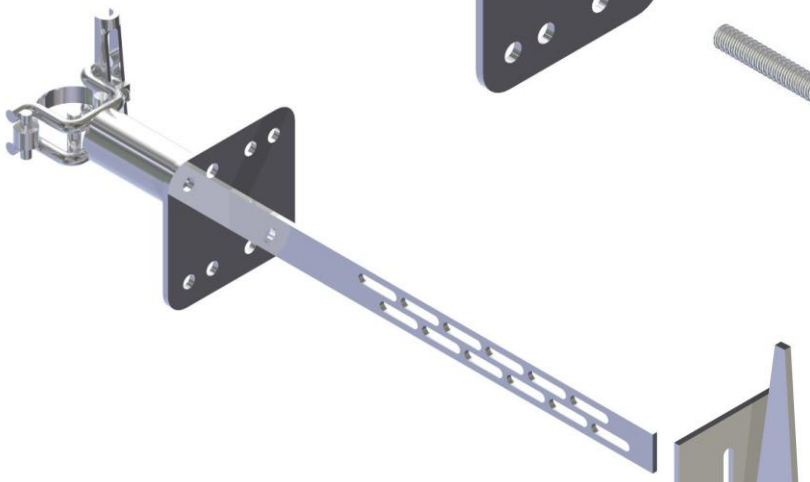

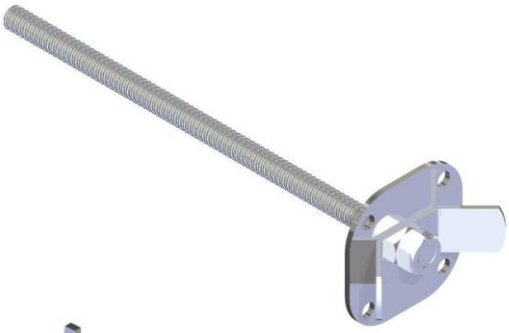

Désignation:	Pince joint de sécurité à clavette
Poids:	2,70 Kg
Référence:	SCPATTSECB019B

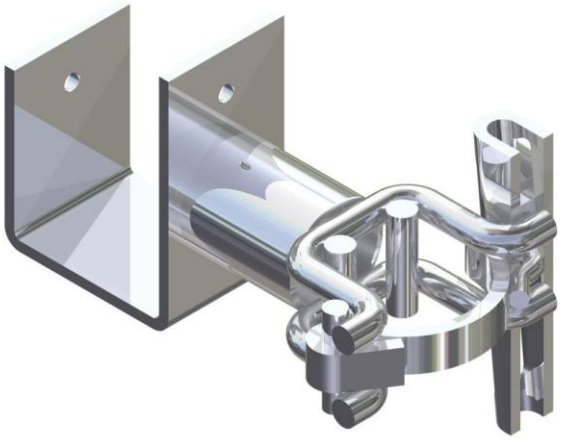

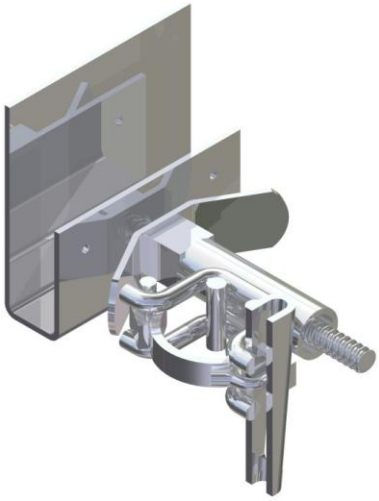

Désignation:	Support de plinthe
Poids:	2,40 Kg
Référence:	SCPSUPPLI

Désignation:	Support de plinthe réglable
Poids:	2,80 Kg
Référence:	SCPSUPPLIA002

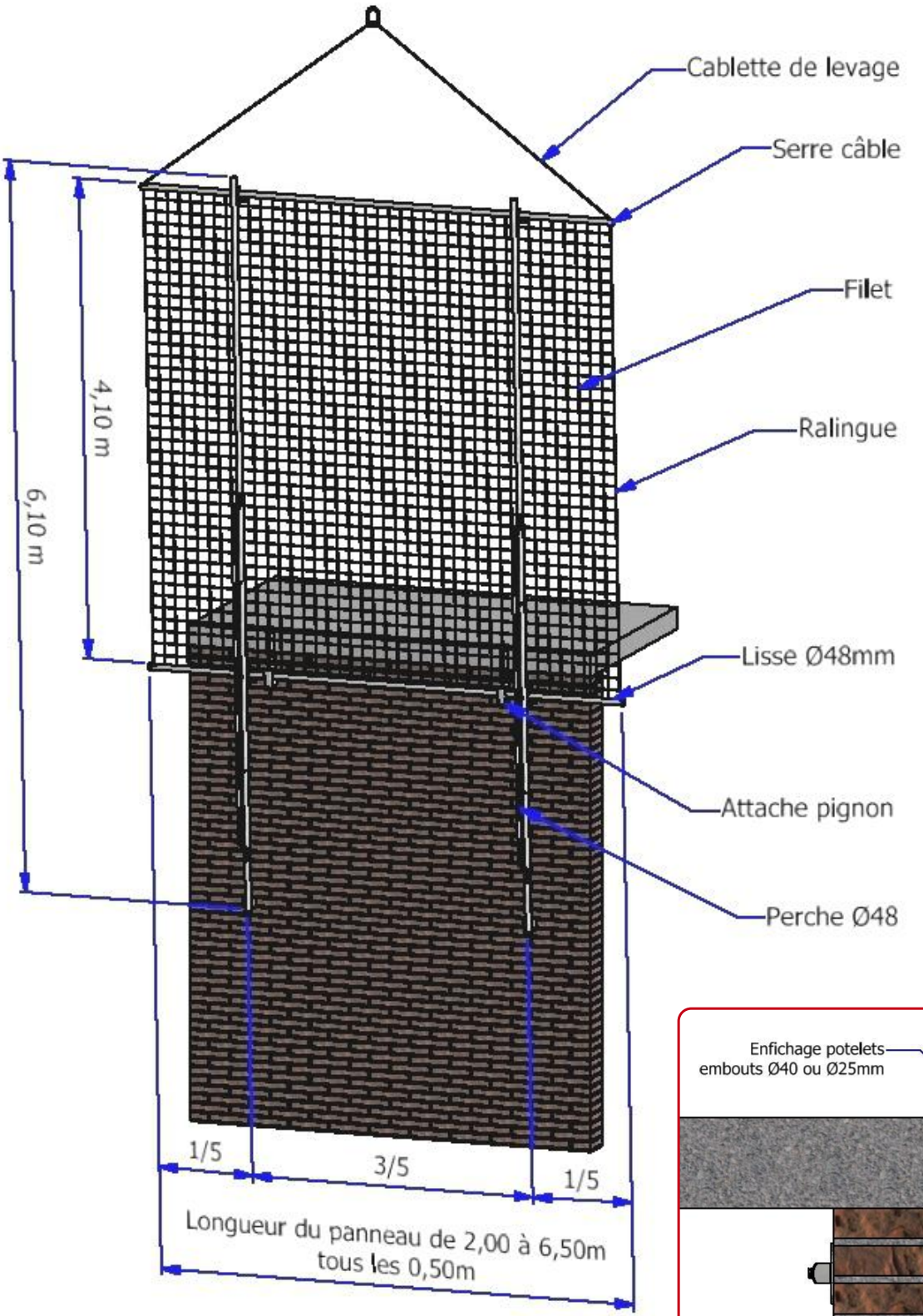
Cablette de levage
Serre câble
Filet
Ralingue
Lisse Ø48mm
Attache pignon
Perche Ø48
4,10 m
6,10 m
1/5
3/5
1/5
Longueur du panneau de 2,00 à 6,50m
tous les 0,50m

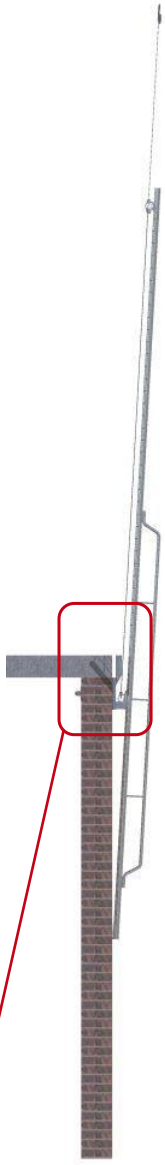

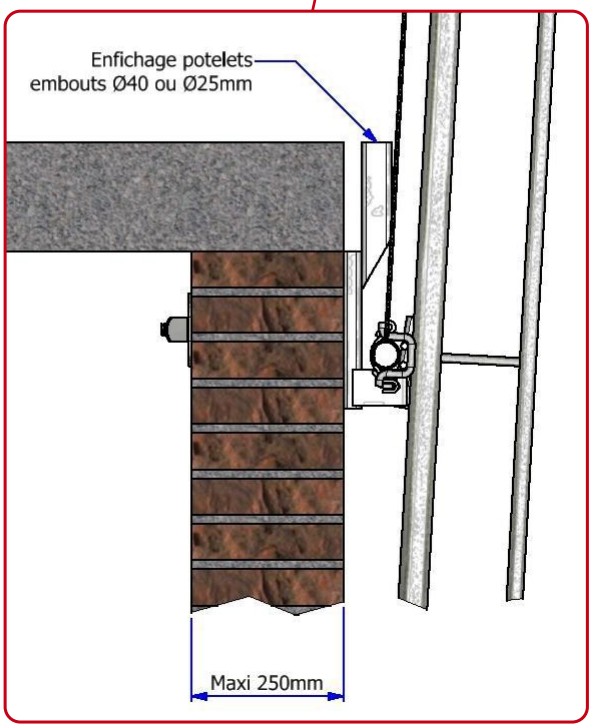
Enfichage potelets
embouts Ø40 ou Ø25mm
Maxi 250mm

Désignation	Référence
Lisse horizontale Ø48 longueur XXXX	SPROTUBXXXX
Filet 100 x 100 type U (au m²)	SPROFILET
Ralingue longueur 4,40m	SPRPCABLE440
Cablette de levage	SPRPCABLE
Serre câble	SPRPSERCABLE

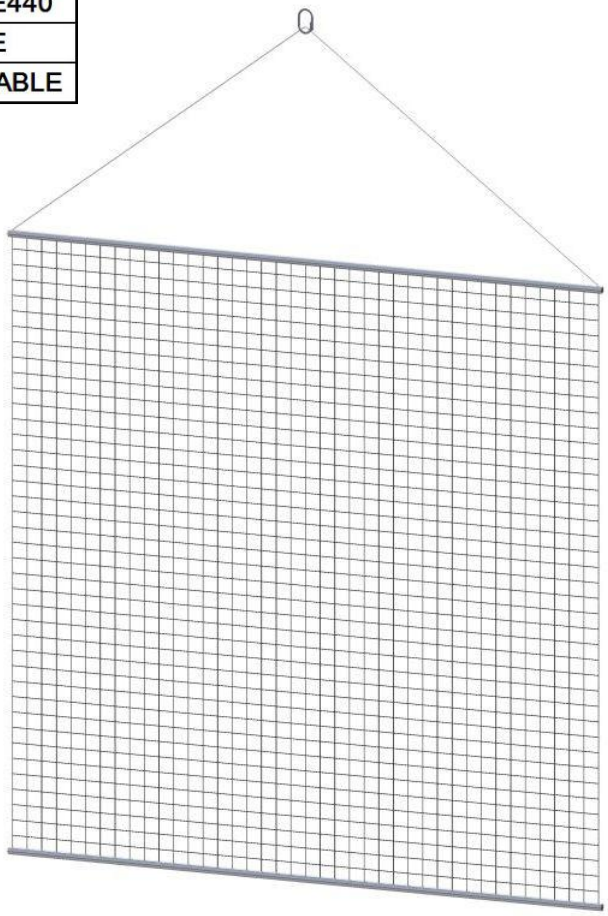

Désignation:	Perche Ø48 longueur 6,10m
Poids:	25,50 Kg
Référence:	SPROMON410

Désignation:	Écrou Ø20 avec papillon zingué
Poids:	0,20 Kg
Référence:	SCPPAPILLON20Z

Désignation:	Platine 120 x 120 x 5 Trou Ø28
Poids:	0,50 Kg
Référence:	SCPPL1205T28Z

Désignation:	Attache pignon	
Ø Embout (mm)	40	25 et 40
Poids (Kg)	5,40	5,40
Référence:	SPRPATPIGN	SPRPATPIGNM126

TRÉTEAU DE SÉCURITÉ À PROTECTION INTÉGRÉE

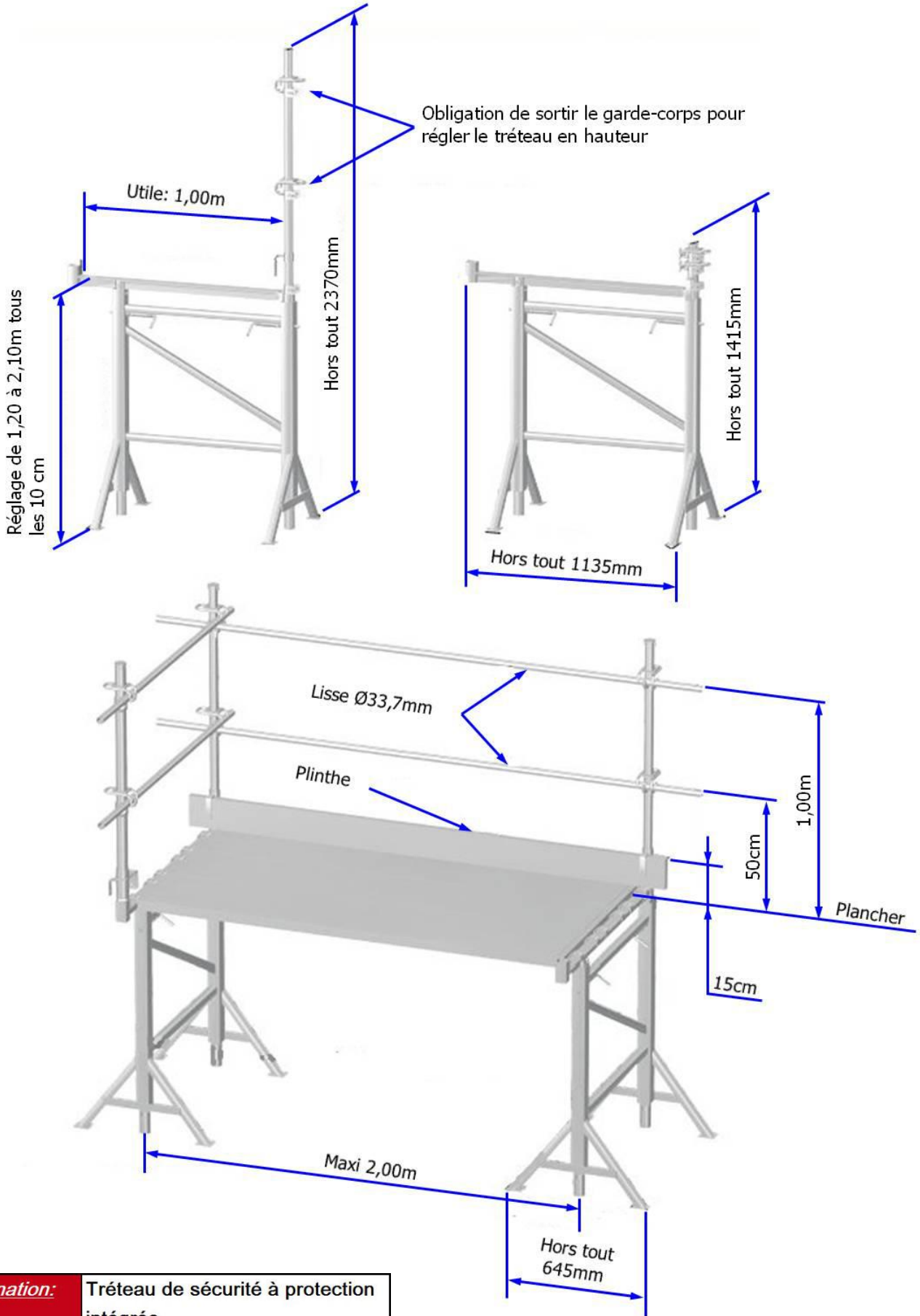

Désignation:	Tréteau de sécurité à protection intégrée
Poids:	30,70 Kg
Référence:	DTRETSEC

PLATEAU DE TRÉMIE

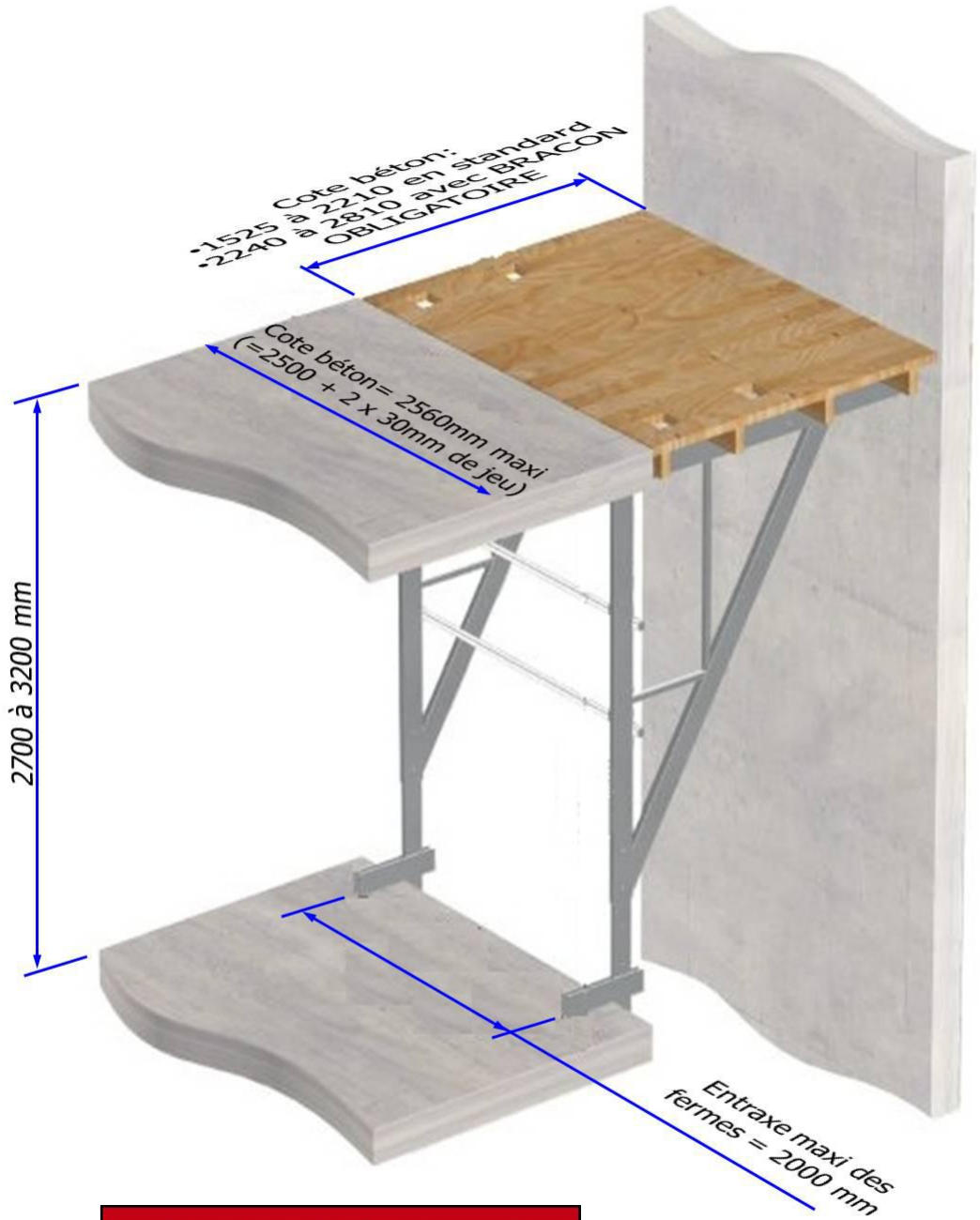

Charge = 1500 Kg par console
Il faut 2 consoles par plateau

Désignation:	Console réglable unitaire
Poids:	80,00 Kg
Référence:	SPLTCONSOL

Désignation:	Plancher bois
Référence:	SPLTPLANCH

Désignation:	Bracon pour console
Référence:	SPLTBRACONRM239

Désignation:	Plate-forme réglable de 0,70 à 1,35m
Poids:	62,00 Kg
Référence:	DESC070135

Hauteur de plate-forme réglable de 0,70 à 1,35m Largeur 0,55m	
- Structure acier	- Stabilisateurs rabattables
- Platelage complet	- boîte à outils fixe
- 2 roues Ø200	- 2 stabilisateurs

Désignation:	Plate-forme réglable de 1,30 à 2,50m
Poids:	106,00 Kg
Référence:	DESC130250

Hauteur de plate-forme réglable de 1,30 à 2,50m Largeur 0,90m	
- Structure acier	- Stabilisateurs rabattables
- Platelage métal déployé	- Portillon
- 2 roues Ø300	- 2 stabilisateurs

LA FORCE DE L'EXPÉRIENCE

RETOTUB

SYSTÈMES D'ÉTAIEMENT
DE SÉCURITÉ ET
D'ÉCHAFAUDAGES

Avenue du 19 mars 1962
CS 20616 - 18106 Vierzon cedex
France

Tel. + 33 (0) 248 530 580
Fax. + 33 (0) 248 530 586

www.retotub.com

Ce document est la propriété de RETOTUB et ne peut être reproduit ni utilisé sans autorisation écrite - Textes et illustrations non contractuels.